Zenda

FICHA TÉCNICA DE PRODUCTO

profiltek®

CARACTERÍSTICAS COMUNES DE LA SERIE:

- Platos extraplanos de resina con cargas minerales.
- Altura 3 cm.
- Textura lisa SOLIDTEK®.
- Antibacteriano y Antideslizante clase 3.
- Material eco-friendly: Nueva resina ECO más sostenible con 20% PET reciclado.
- Posibilidad de corte a medida.
- Rejilla Inox de serie. Rejilla pintada o de resina opcional del mismo color del plato.
- En modelos cuadrados, la posición del desagüe será centrada.
- Múltiples acabados y posibilidades a elegir.
- Posibilidad de colores RAL.
- Coloreado en masa (excepto RAL).
- Válvula de desagüe incluida de gran caudal (90 Ø mm.). Q=0,7l/s.

DIMENSIONES (CM):

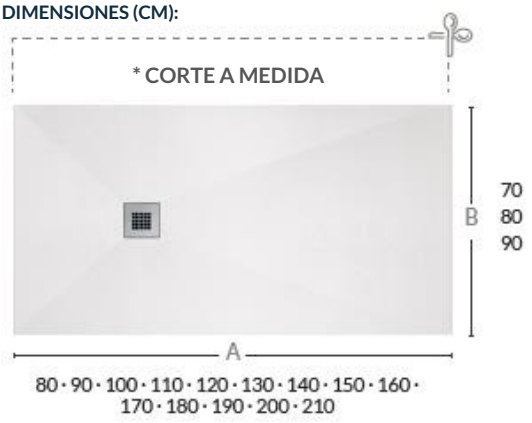

3 cm de altura | p = 52kg/m2

DESAGÜES:

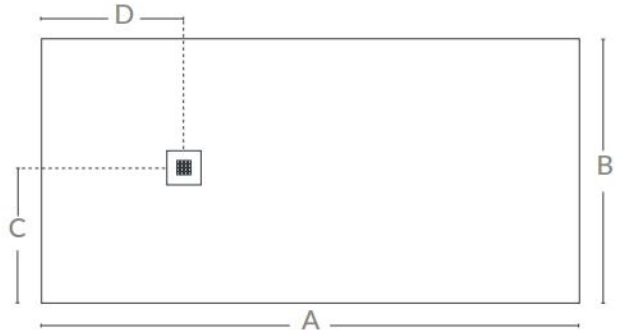

POSICIÓN DEL DESAGÜE · Position de la bonde · Posição do escoamento · Drain position	
A	D
80-120	26*
121-150	36
151-180	46
181-210	61
C	
B/2	

*** En modelos cuadrados la posición del desagüe será centrada**

Cotas en CM

TEXTURAS:



Piedra

COLORES:



Blanco · Negro · **RAL 7040** Gris · **RAL 1015** Crema · **RAL 7016** Antracita · **RAL 7047** Perla

RAL 7030 Zinc · **RAL 1019** Moka · Acabado Ral opcional

REJILLAS:



Rejilla de resina · Rejilla Inox de serie · Rejilla pintada opcional

VALVULA DE DESAGÜE INCLUIDA:

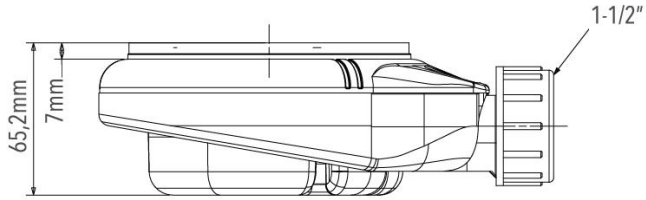

SECCIÓN PLATO:

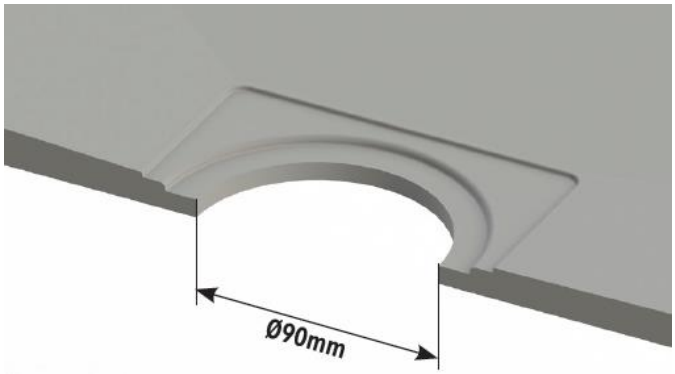

CERTIFICADOS DE CALIDAD:

UNE-EN 14428:2016 Mamparas de baño · Declaración de conformidad CE · ISO 9001: 2015 Sistema de gestión de la calidad · ISO 56001: 2024 Gestión de la innovación

UNE-EN 14527:2006+ A1:2010 Platos de ducha · NF P05-011 PN24 · AITEX Deslizamiento acabado pizarra, Solidtek y piedra

LABORATORIO PROPIO PARA EL CONTROL DE CALIDAD:

Disponemos de un laboratorio propio donde realizamos pruebas de calidad de piezas:

- Test antideslizante según norma UNE-EN 14527:2006+ A1:2010.
- Test de corrosión.
- Pruebas de niebla salina de cada lote de piezas metálicas y plásticas. 240 horas.
- Pruebas periódicas de ciclos de humedad y secado para todas las piezas. 50 ciclos, duración de la prueba 1 mes
- Pruebas anuales de agentes químicos.
- Pruebas con productos de limpieza.
- Prueba frotado (5000 ciclos) para simular el mantenimiento y limpieza del plato.